Crepautomatic 01

KONSTRUKCIJA, PROIZVODNJA I PRODAJA OPREME ZA UGOSTITELJSTVO
'OPREMA OMO' - MOSTAR
osnovano 1985 godine

APARAT ZA PALAČINKE

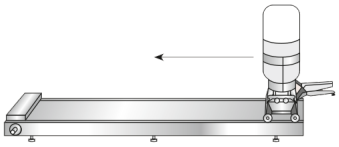
(Slika 1.)

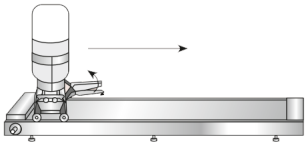
(Slika 2.)

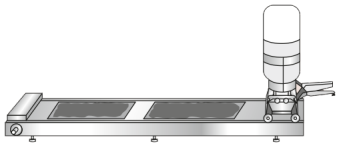
(Slika 3.)

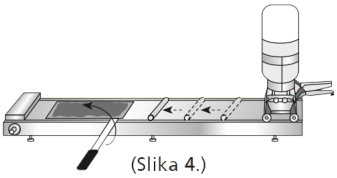
(Slika 4.)

PROCES RADA

1. Kolica iz desnog nultog položaja vučemo na početak radne ploče na lijevoj strani. **(Slika 1.)**

2. Ručicom na kolicima otvaramo usta kolica i vraćamo ih na krajnji desni položaj. **(Slika 2.)**

3. Vraćajući kolica natrag, ona ispuste tačno određenu dozu, te sama razvuku, oblikuju i izravnaju tijesto po obliku grejne ploče (cca 50 x 20 cm). **Palačinka se peče samo s jedne strane** (bez prevrćanja na drugu stranu), te se odmah po razvlačenju direktno filuje na ploči. Ovo je omogućeno konstrukcijom aparata koja osigurava konstantnu ujednačenost temperature. **(Slika 3.)**

4. Specijalnim špatulom palačinku rolamo s desna u lijevo na širinu i oblik palačinke po želji. Srolanu palačinku sa špatule stavljamo na već pripremljeni tanjir ili kartonski/papirni tanjirić. **(Slika 4.)**

Cjelokupan proces pravljenja palačinke maksimalnih dimenzija (razvlačenje, pečenje, filovanje, motanje i serviranje) traje 20ak sekundi. Palačinka ne može zagorjeti ako je pečete duže.

tel/fax: +387 36/ 317-129 • Mobitel +387 63/ 347-410; +387 63/ 454-296
www.palacinke.info • e-mail: opremaomo@yahoo.com

CJENOVNIK

3 890 KM (BiH konvertibilnih maraka) / 1 990 € (Eura) / 233 000 RSD (dinara)
Plativo u eurima, konvertibilnim markama i dinarima

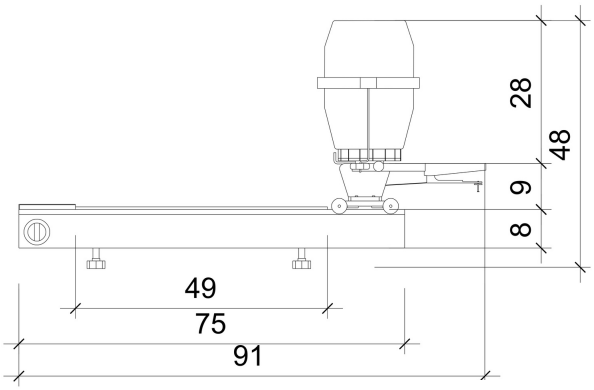

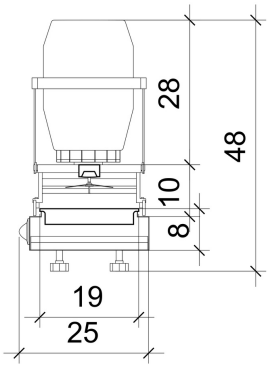

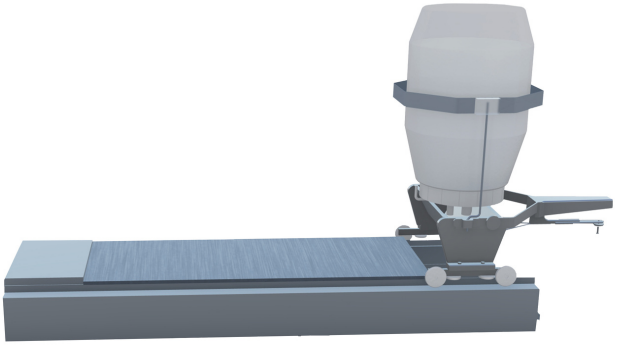

TEHNIČKE SPECIFIKACIJE

Dimenzije aparate:
dužina: 75 cm / 95 cm (s ručkom kolica)
širina: 26 cm
visina: 48 cm (s bidonom)
težina: 14 kg (16 kg pakovano u kartonsku kutiju)

Veličina palačinke (na ploči prije motanja):
dužina: 48 cm
širina: 19 cm
ili za desert u restoranima 2 x 24 cm

Termostatsko regulisanje temperature

Atest No. 265/89 od 19.12.1989.
Atest No. 274-09/13 od 04.09.2013
Patent EMC MFG No. 9552419 F

Monofazni priključak 220 V; 1,9 kW
„**Novo!!!** 110 V, za američko tržište"

URAČUNATO U CIJENU

- **isporuka na adresu kupca** (zemlje Regiona)
- **detaljna obuka za rad** (na adresi kupca)
- **origanalni francuski recepti** (neutralno tijesto istovremeno i za slatke i slane palačinke, te recepture za moderne nadjeve bounty, cherry, giotto, magnum, snickers, schwarzwald, jaffa... Ovaj aparat vam omogućuje i pravljenje mini pizza - pizzeta)
- **garancija od 3 godine** (servis osiguran i po isteku garantnog roka)

KONTAKT

e-mail: opremaomo@yahoo.com
BiH: 063 / 347 - 410
063 / 454 - 296
fax: 036 / 317 - 129
Hrvatska: 098/ 187-49-49
Srbija: 064/ 9-888-645
063/ 347-410
Crna Gora: 067/ 83-63-49

Ukinuta su sva carinska davanja na uvoz robe koja je proizvedena u Bosni i Hercegovini.
Vrijedi za sve zemlje okruženja. (Plaća se samo 1% vrijednosti robe na ime administrativnih troškova.)

Uz aparat za palačinke dobijete svu neophodnu opremu da možete početi sa radom!

Dva bidona za tijesto

Dozer poklopac

Obruč s držačima

Kolica / Dozer za tijesto

Četkica

Špatula

Garantujemo dizajn i izvedbu na nivou zapadnoevropskih proizvođača, što potvrđuju naši kupci sa svih kontinenata i iz skoro svih zemalja EU, kao i puna garancija od 3 (tri) godine.